GAMME LATA

+ PRODUIT

- Jusqu'à 8400 lm
- Réflecteur transparent en polycarbonate
- Durée de vie 80 000 h

GARANTIE 5 ANS • GUARANTEE 5 YEARS • 5

MADE IN FRANCE • FABRIQUÉ EN FRANCE

LUMINAIRE SUSPENDU DE PUISSANCE

Ce luminaire de 105 lm/W existe en 60 et 80W pour respectivement 6350 et 8400 lm de flux émis.

DÉCORATIF

Vasque transparente en polycarbonate et fermeture du bloc optique par verre trempé.

CONCEPTION ROBUSTE

Dissipateur thermique en aluminium pur à 99,5% et corps en acier micro-performé blanc.

APPLICATIONS

Commerces, espaces avec hauteur sous plafond, restaurants, espace d'exposition, ...

lucibel pro

photos non contractuelles - les données peuvent faire l'objet de modifications

LATA VPC - 60W & 80W

IP20 | IK07 | 90° | ON OFF > 15 000 | RG1 EN 62471 | 850° | 4.7 Kg | CE | RoHS | COMPATIBLE

LATA VPC est une suspension décorative de puissance avec un réflecteur transparent en polycarbonate. Son cœur LED permet un flux de lumière de 6000 à 8400lm, et son design permet une durée de vie de 80 000 h. LATA VPC est particulièrement adaptée dans les espaces avec de la hauteur sous plafond, donnant du cachet à votre commerce, restaurant ou espace d'exposition.

Matériaux / composants	Dissipateur thermique en aluminium pur (99,5%) - Corps en acier micro perforé peint en blanc - Réflecteur en aluminium grand brillant et fermeture du bloc optique par verre trempé - Vasque transparente en polycarbonate - Filin de suspension non inclus.
Couleur	Coloris du corps (corps en tôle d'acier perforée) : blanc. Autres couleurs et RAL spécifiques sur demande, nous consulter.
Driver	INCLUS : Standard, alimentation intégrée au corps du produit
Caractéristiques électriques d'entrée	198-264 VAC / 0,29 A / 50-60 Hz (60 W) 198-264 VAC / 0,39 A / 50-60 Hz (80 W)
Facteur de puissance	> 0,9
Type de LED	LED COB Citizen de dernière génération
Ellipse de MacAdam	< 3 SDCM
Durée de vie minimale	L80B10 = 80 000 h (Ta = 25°C)
Température de fonctionnement	-20°C / +45°C
Installation	Installation en suspension grâce à un anneau sur le haut du produit (filin de suspension non fourni)

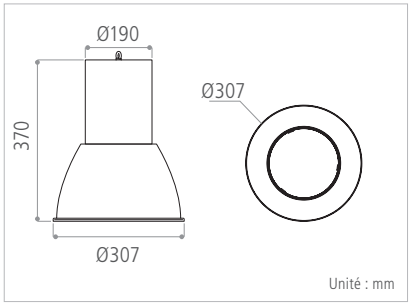

VERSION	FLUX LUMINEUX SORTANT	PUISSANCE TOTALE CONSOMMÉE (AVEC DRIVER)	EFFICACITÉ LUMINEUSE (AVEC DRIVER)	T° DE COULEUR	COULEUR	DRIVER	CODE
60 W	6350 lm	60 W	106 lm/W	4000 K	Blanc	Standard	**LA1002ST**
80 W	8400 lm	80 W	105 lm/W				**LA1003ST**